GT-O
GT-R

MNOHOSTRANNÝ MULTITALENT

Anssems

S KOLY VEDLE LOŽNÉ PLOCHY **GT-O / GT-R**

S KOLY VEDLE LOŽNÉ PLOCHY

S KOLY POD LOŽNOU PLOCHOU

VÍCEÚČLOVÉ

AUTOPŘEPRAVNÍKY

SKLÁPĚCÍ

PŘÍVĚSY S VÍKEM

SKŘÍŇOVÉ

KOŇSKÉ PŘÍVĚSY

STAVEBNÍ VOZIDLA

S PŘÍVĚSEM ANSSEMS GT MOHU VŠECHNO TRANSPORTOVAT

GT: přívěs pro objemovou přepravu

Řada Anssems GT se skládá z 15 různých modelů, které se vyznačují ergonomickým designem. Lehká, ale extrémně pevná konstrukce zajišťuje maximální nosnost (užitečné zatížení). Umístění kol vedle ložné plochy zajišťuje stabilní držení na silnici a bezpečnou jízdu. Nízká nakládací výška usnadňuje nakládání a vykládání. Široká škála příslušenství GT je všestranně použitelná. Všechny modely GT-R jsou standardně vybaveny zábradlím a přední mříží.

Anssems GT - O

Anssems GT - R

Myšleno na všechno

Společnost Anssems myslela na všechno, co se týče designu. Díky průběžnému oji a inovativní hliníkové karoserii jsou modely GT s nízkou nakládací výškou mimořádně stabilní a snadno se udržují. Všechny modely jsou vybaveny podpěrným kolečkem. Osvětlení, podpěrné kolečko, nápravy, závěsový kloub a nájezdová brzda jsou velmi kvalitní.

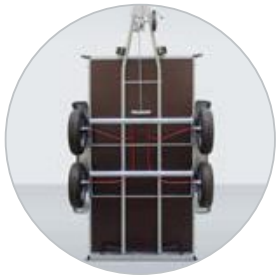

Průchozí oje se starají o optimální stabilitu

Spolehlivé a dobře viditelné osvětlení

Přední a boční obrysové osvětlení od šíře 126 cm

Zadní bočnice kompletně sklápěcí a odnímatelná

Vázací lišta pro pohyblivé síťové háčky

Vázací lišta pro pohyblivá oka

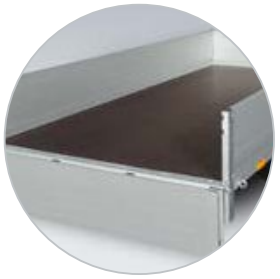

Nakládací plocha Multiplex s protiskluzem

Od 750 kg v provedení brzděný

Alu bočnice

Ocelová přední mříž a zábradlí u všech GT-R

Multiplex podlaha s protiskluzem

Umělohmotné blatníky

Integrované kolejnice pro síťové háčky

Verze tandem - ocelové blatníky

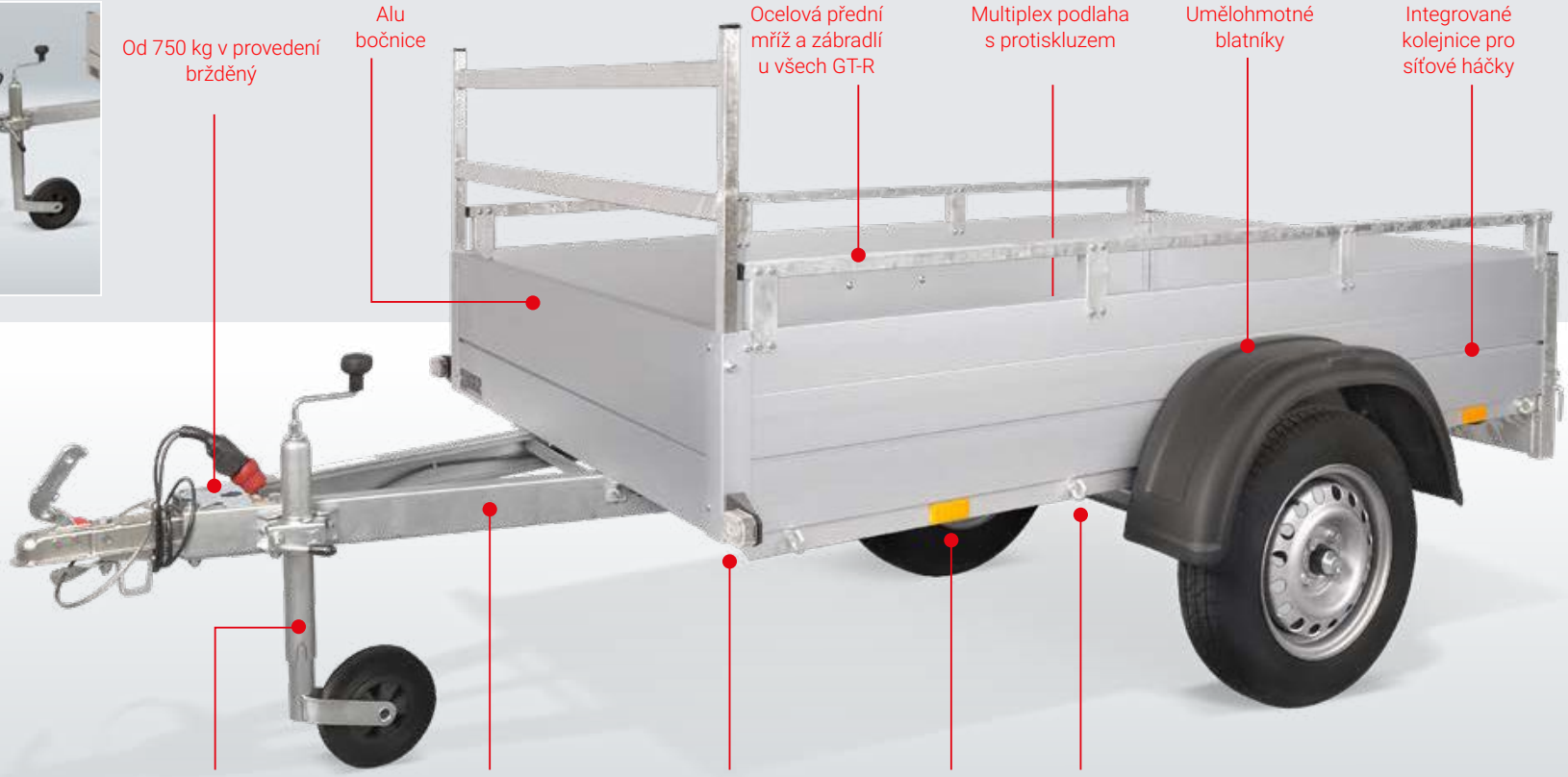

Rovná jeklová oje při šířce 101 cm

Sériově vybaven s podpěrným kolečkem

Stabilní V-oje z U-profilu při šířce 126 cm

Přední obrysové osvětlení

Odrazová skla

Pevná vázací oka

Anssems

MŮJ ANSSEMS GT JE ZCELA PŘIZPŮSOBEN MÝM PŘÁNÍM

GT-O Multifunkční přívěs

S přívěsem Anssems GT-O jako základem a velkým výběrem příslušenství bude váš přívěs ideálně vybaven a přesně přizpůsoben vašim přáním. Přídavné plošinové brány pro větší objem nákladu, například pro přepravu palivového dřeva. Model Anssems GT můžete vybavit i nástavci na mříže a nájezdy. Velmi praktické pro nakládání přívěsu stavebním či zahradnickým kolečkem.

Transportovat bezpečně každý náklad

Všechny přívěsy GT-O / GT-R jsou vybaveny integrovanou vázací lištou. Pomocí tohoto systému můžete snadno umístit háčky na sítě sítě nebo oka na libovolném místě, například pro připevnění plachty.

Příslušenství:
univerzální hliníkové nájezdy

Příslušenství:
plochá plachta snadno montovatelná

Příslušenství:
Nasazovací bočnice poté výška 65 cm

Příslušenství:
Rezervní kolo, možná montáž pod ložnou plochou

Příslušenství:
dopředu sklápěcí víko

Příslušenství:
tlumiče pro dodatečný komfort

Příslušenství:
odstavné podpěry pro dodatečný komfort při na a vykládání

Aerodynamická plachta je oblíbeným volitelným příslušenstvím. Chrání váš náklad během jízdy.

Nástavce z pletiva o výšce 70 cm poskytují ještě větší ložný prostor. Na obrázku v kombinaci s nájezdovou rampou.

Po namontování víka můžete náklad přepravovat uzavřený a mimořádně bezpečně.

Anssems

Modell	GT 500 151x101		GT 500 181x101		GT 750 201x101		GT 750 211x126		GT 750 251x126		GTB 750 211x126		GTB 750 251x126		GTB 1200 251x126		GTB 1200 301x126	
GT typ	O	R	O	R	O	R	O	R	O	R	O	R	O	R	O	R	O	R
Celková hmotnost	500 k g		500 k g		750 k g		750 k g		750k g		750 k g		750 k g		1200 k g		1200 k g	
Počet náprav	1		1		1		1		1		1		1		1		1	
Provedení	nebrzděný		nebrzděný		nebrzděný		nebrzděný		nebrzděný		brzděný		brzděný		brzděný		brzděný	
Pohotovostní hmotnost	110 kg	122 kg	115 kg	128 kg	120 kg	134 kg	140 k g	157 kg	150 kg	168 kg	155 kg	172 kg	165 kg	183 kg	195 kg	213 kg	205 kg	224 kg
Užitečná hmotnost	390 kg	378 kg	385 kg	372 kg	630 kg	616 kg	610 kg	593 kg	600 kg	582 kg	595 kg	578 kg	585 kg	567 kg	1005 kg	987 kg	995 kg	976 kg
Vnitřní velikost (A, B, H)	151x101x30 cm		181x101x30 cm		201x101x30 cm		211x126x30 cm		251x126x30 cm		211x126x30 cm		251x126x30 cm		251x126x30 cm		301x126x30 cm	
Výška nakládací plochy (C)	48 cm		48 cm		49 cm		49 cm		49 cm		49 cm		49 cm		49 cm		49 cm	
Délka oje (D)	66 cm		86 cm		86 cm		90 cm		90 cm		96 cm		96 cm		96 cm		96 cm	
Celková délka (E)	229 cm		279 cm		299 cm		313 cm		353 cm		319 cm		359 cm		359 cm		409 cm	
Celková šíře (F)	146 cm		146 cm		146 cm		171 cm		171 cm		171 cm		171 cm		175 cm		175 cm	
Celková výška (G)	78 cm	124 cm	79 cm	124 cm	79 cm	125 cm	79 cm	125 cm	79 cm	125 cm	79 cm	125 cm	79 cm	125 cm	79 cm	125 cm	79 cm	125 cm
Výška zábradlí (I)	-	40 cm	-	40 cm	-	40 cm	-	40 cm	-	40 cm	-	40 cm	-	40 cm	-	40 cm	-	40 cm
Výška přední mříže (J)	-	76 cm	-	76 cm	-	76 cm	-	76 cm	-	76 cm	-	76 cm	-	76 cm	-	76 cm	-	76 cm
Rozměr kol	145/80R13		145/80R13		145/80R13		145/80R13		145/80R13		145/80R13		145/80R13		185/70R13		185/70R13	

Příslušenství	GT 500 151x101		GT 500 181x101		GT 750 201x101		GT 750 211x126		GT 750 251x126		GTB 750 211x126		GTB 750 251x126		GTB 1200 251x126		GTB 1200 301x126	
GT typ	O	R	O	R	O	R	O	R	O	R	O	R	O	R	O	R	O	R
Plachta s konstrukcí (vnitřní výška 120 cm)	v	v	v	v	v	v	x	x	x	x	x	x	x	x	x	x	x	x
Plachta s konstrukcí (vnitřní výška 150 cm)	x	x	x	x	x	x	v	v	v	v	v	v	v	v	v	v	v	v
Přední mříž (výška 76 cm)	v	s	v	s	v	s	v	s	v	s	v	s	v	s	v	s	v	s
Zábradlí	v	s	v	s	v	s	v	s	v	s	v	s	v	s	v	s	v	s
Plochá plachta	v	v	v	v	v	v	v	v	v	v	v	v	v	v	v	v	v	v
Víko se odklápí na stranu	v	x	v	x	v	x	v	x	v	x	v	x	v	x	v	x	v	x
Víko se odklápí na přední stranu	v	x	v	x	v	x	v	x	v	x	v	x	v	x	v	x	v	x
Rezervní kolo s držákem	v	v	v	v	v	v	v	v	v	v	v	v	v	v	v	v	v	v
Tlumiče nápravy	x	x	x	x	x	x	x	x	x	x	v	v	v	v	v	v	v	v
Parkovací podpěry	v	v	v	v	v	v	v	v	v	v	v	v	v	v	v	v	v	v
Vázací oka M8	v	v	v	v	v	v	v	v	v	v	v	v	v	v	v	v	v	v
Síťové háčky	v	v	v	v	v	v	v	v	v	v	v	v	v	v	v	v	v	v
Nasazovací bočnice (výška 35 cm)	v	x	v	x	v	x	v	x	v	x	v	x	v	x	v	x	v	x
Mřížové bočnice (výška 70 cm)	v	x	v	x	v	x	v	x	v	x	v	x	v	x	v	x	v	x
Nájezdová rampa v kombinaci s mřížovou nástavbou (výška)	100 cm	x	100 cm	x	100 cm	x	100, 135 cm	x	100, 135 cm	x	100, 135 cm	x	100, 135 cm	x	100, 135 cm	x	100, 135 cm	x
Univerzální hliníkové nájezdy	v	v	v	v	v	v	v	v	v	v	v	v	v	v	v	v	v	v

S *Sériová výbava* V *Volitelná výbava* X *Bez možnosti volby*

Modell	GTT 750 251x126		GTT 1500 251x126		GTT 1500 301x126		GTT 2000 251x126		GTT 2000 301x126		GTT 2000 301x151	
GT typ	O	R	O	R	O	R	O	R	O	R	O	R
Celková hmotnost	750 kg		1500 kg		1500 kg		2000 kg		2000 kg		2000 kg	
Počet náprav	2		2		2		2		2		2	
Provedení	ungebr emst		gebr emst		gebr emst		gebr emst		gebr emst		gebr emst	
Pohotovostní hmotnost	240 kg	258 kg	240 kg	258 kg	250 kg	269 kg	262 kg	277 kg	278 kg	293 kg	340 kg	364 kg
Užitečná hmotnost	510 kg	492 kg	1260 kg	1242 kg	1250 kg	1231 kg	1738 kg	1723 kg	1722 kg	1707 kg	1660 kg	1636 kg
Vnitřní velikost (A, B, H)	251x126x30 cm		251x126x30 cm		301x126x30 cm		251x126x30 cm		301x126x30 cm		301x151x30 cm	
Výška nakládací plochy (C)	49 cm		49 cm		49 cm		51 cm		51 cm		51 cm	
Délka oje (D)	90 cm		96 cm		96 cm		96 cm		96 cm		123 cm	
Celková délka (E)	353 cm		359 cm		409 cm		359 cm		409 cm		436 cm	
Celková šíře (F)	168 cm		168 cm		168 cm		168 cm		168cm		193 cm	
Celková výška (G)	79 cm	125 cm	79 cm	125 cm	79 cm	125 cm	81 cm	125 cm	81 cm	125 cm	81 cm	125 cm
Výška zábradlí (I)	-	40 cm	-	40 cm	-	40 cm	-	40 cm	-	40 cm	-	40 cm
Výška přední mříže (J)	-	76 cm	-	76 cm	-	76 cm	-	76 cm	-	76 cm	-	76 cm
Rozměr kol	145/80R13		145/80R13		145/80R13		155/80R13		155/80R13		155/80R13	

Příslušenství	GTT 750 251x126		GTT 1500 251x126		GTT 1500 301x126		GTT 2000 251x126		GTT 2000 301x126		GTT 2000 301x151	
GT typ	O	R	O	R	O	R	O	R	O	R	O	R
Plachta s konstrukcí (vnitřní výška 120 cm)	x	x	x	x	x	x	x	x	x	x	x	x
Plachta s konstrukcí (vnitřní výška 150 cm)	v	v	v	v	v	v	v	v	v	v	v	v
Přední mříž (výška 76 cm)	v	s	v	s	v	s	v	s	v	s	v	s
Zábradlí	v	s	v	s	v	s	v	s	v	s	v	s
Plochá plachta	v	v	v	v	v	v	v	v	v	v	v	v
Víko se odklápí na stranu	v	x	v	x	v	x	v	x	v	x	v	x
Víko se odklápí na přední stranu	v	x	v	x	v	x	v	x	v	x	v	x
Rezervní kolo s držákem	v	v	v	v	v	v	v	v	v	v	v	v
Tlumiče nápravy	x	x	v	v	v	v	v	v	v	v	v	v
Parkovací podpěry	v	v	v	v	v	v	v	v	v	v	v	v
Vázací oka M8	v	v	v	v	v	v	v	v	v	v	v	v
Síťové háčky	v	v	v	v	v	v	v	v	v	v	v	v
Nasazovací bočnice (výška 35 cm)	v	x	v	x	v	x	v	x	v	x	v	x
Mřížové bočnice (výška 70 cm)	v	x	v	x	v	x	v	x	v	x	v	x
Nájezdová rampa v kombinaci s mřížovou nástavbou (výška)	100, 135 cm	x	100, 135 cm	x	100, 135 cm	x	100, 135 cm	x	100, 135 cm	x	135, 170 cm	x
Univerzální hliníkové nájezdy	v	v	v	v	v	v	v	v	v	v	v	v

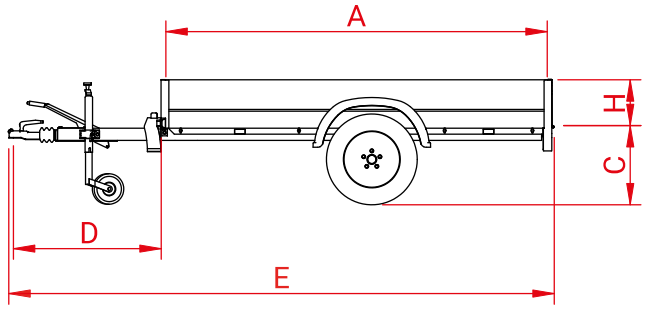

GT-O

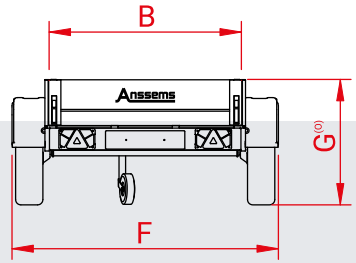

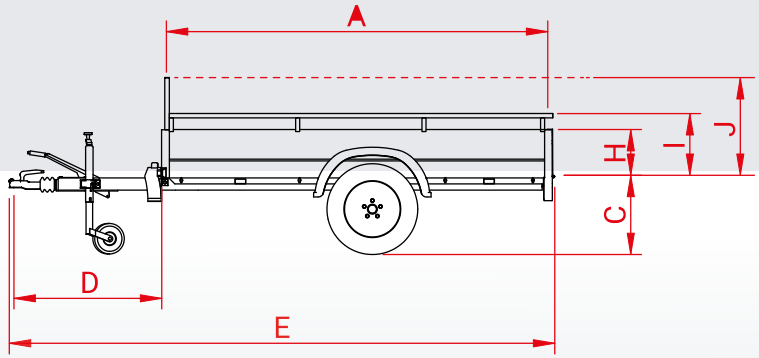

GT-R

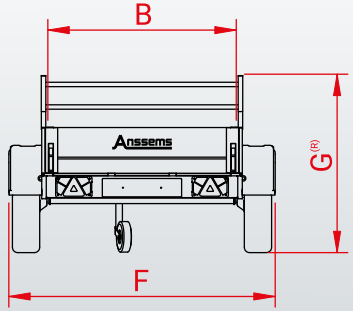

Anssems

Naše kvalita má mnoho přívěsů...

Se značkami Anssems a Hulco vám skupina Anssems nabízí kompletní sortiment pro vaše dopravní řešení. Přívěsy Anssems se vyznačují spolehlivostí a odolností již od roku 1977. Bohaté standardní vybavení zajišťuje optimální uživatelský komfort. Vysoká kvalita je zaručena vlastním vývojem, inovacemi a automatizovanou výrobou. Z tohoto důvodu je společnost Anssems lídrem na evropském trhu.

A Nízká nakládací plocha **BSX**

A Nízká nakládací plocha **GT-O**

A Nízká nakládací plošina **GT-R**

A Vysoká nakládací plocha **ASX**
(s nájezdovou rampou)

A Vysoká nakládací plocha **PSX**

H Vysoká nakládací plocha **PLT**
MEDAX

A Vysoká nakládací plocha **PLT**

H Multitransportér
CARAX

A Multitransportér
MSX-Basic / MSX

A Přepravník strojů a vozidel **AMT**

A Přepravník strojů a vozidel
AMT-ECO

A Třístranný sklápěč
KSX

A Zadní sklápěč
KLT

A Přívěsy s víkem **GT-HT/VT1**

A Skříňový přívěs
GT-VT2/VT3/VT4

H Přepravník strojů
TERRAX

H Přepravník strojů
TERRAX-Basic

A Koňské přívěsy **PTH**

A Stavební přívěsy **PTS**

Široká nabídka příslušenství

Váš Anssems obchodník

PODLEŠÁK

www.podlesak.cz
Telefon: +420 602 132 040
PO-PÁ 8:30-12:00 13:00-16:00

Anssems

Die Anssems-Gruppe

Anssems Anhänger GmbH
Londoner Straße 15
D-48455 Bad Bentheim-Gildehaus

Anssems Aanhangwahens B.V.
Ericssonstraat 50
NL-5121 ML Rijen

Anssems Remorques Sari
Rue Pierre Brossolette
FR-58600 Garchizy

Hulco Trailers GmbH
Wiener Straße 34
D-48455 Bad Bentheim-Gildehaus