KLT

FUNKCIONÁLNÍ SKLÁPĚČ

Anssems ZADNÍ SKLÁPĚČ **KLT**

S KOLY VEDLE LOŽNÉ PLOCHY

S KOLY POD LOŽNOU PLOCHOU

VÍCEÚČLOVÉ

AUTOPŘEPRAVNÍKY

SKLÁPĚCÍ

PŘÍVĚSY S VÍKEM

SKŘÍŇOVÉ

KOŇSKÉ PŘÍVĚSY

STAVEBNÍ VOZIDLA

KLT - Prvotřídní zadní sklápěč

Tyto cenově výhodné zadní sklápěče lze použít k mnoha účelům a mají nízkou vlastní hmotnost. Funkci sklápění lze ovládat ručně z oje. Ložná plocha je snadno přístupná přes sklopné hliníkové bočnice. Pevná přední bočnice zajišťuje dodatečnou stabilitu karoserie. Všechny výklopné bočnice jsou vybaveny integrovaným systémem vázacích lišt pro snadné upevnění nákladové sítě.

Odolný s nízkou hmotností

Podvozek KLT se vyrábí pomocí laserových řezaček a extrémně přesných svařovacích robotů. Všechny části podvozku jsou plně pozinkované. Robustní ložná plocha je vyrobena z multiplexu s protiskluzovým profilem, který je podepřen ocelovými jeklovými profily. Díky inteligentní konstrukci je zachována velká nosnost. Osvětlení, nápravy, přívěsový kloub a nájezdová brzda jsou rovněž vyrobeny v kvalitě 1A.

Profily oje vedou až k zadní hranně ložné plochy

Spolehlivé a výrazné osvětlení

Snadno přístupná ložná plocha

Bočnice lze snadno otevřít i zavřít

Hydraulický sklápěcí systém

Kolejnice pro stavitelné háčky sítě

8 vázacích háků na vnitní straně ložné plochy

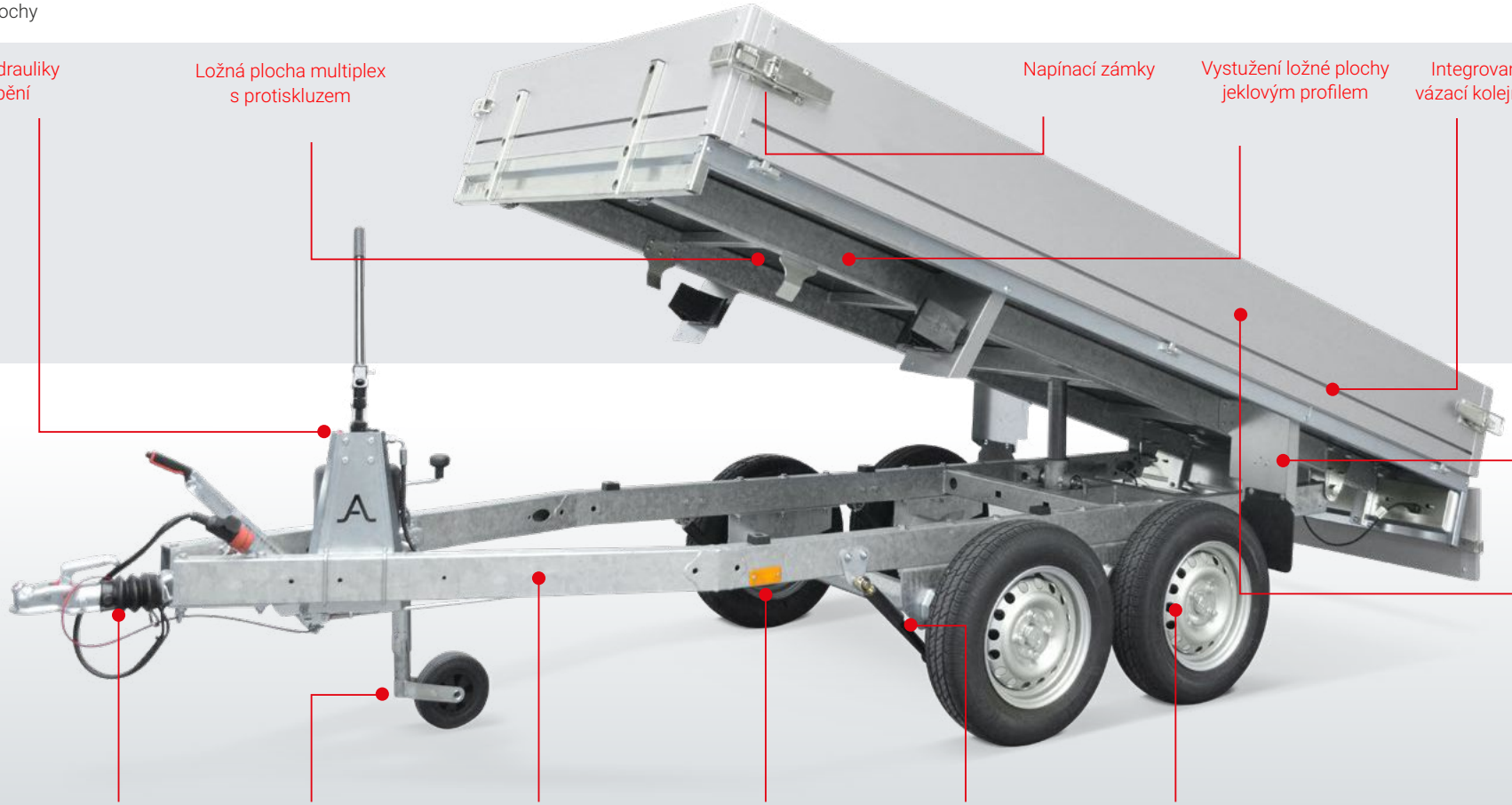

Anssems

Další možnosti

Někdy prostě potřebujete trochu více prostoru pro náklad nebo více pohodlí. Společnost Anssems nabízí řadu příslušenství. V závislosti na tom, co chcete přepravovat, můžete svůj Anssems KLT optimalizovat pro osobní použití.

DÍKY NASAZOVACÍM BOČNICÍM MOHU MŮJ ANSSEMS KLT OPTIMÁLNĚ VYUŽÍT

Přední mříž nabízí další možnosti upevnění nákladu, a proto je často voleným příslušenstvím.

S nasazovacími bočnicemi o výšce 30 cm, lze dosáhnout nakládací výšky 60 cm. Nízká plachta se snadno montuje i v kombinaci s výsuvnými bočnicemi.

Příslušenství:
tlumiče nápravy

Příslušenství:
rezervní kolo

Příslušenství:
držák rezervního kola

Příslušenství:
háčky pro upevnění sítě

Příslušenství:
přední ocelová mříž

Příslušenství:
nízká plachta

Pohodlné a ovladatelné

Dobrá přilnavost k vozovce a spolehlivá nájezdová brzda zaručují bezpečnost a pohodlnou jízdu. Volně ložené zboží, jako je dřevo nebo zahradní odpad, nečiní vašemu zařízení Anssems KLT žádné problémy. Díky manévrovatelnosti tohoto modelu můžete vyložit náklad přesně na tom správném místě.

Anssems

Modell	KLTB 1350 251x150	KLTT 1350 305x150	KLTT 2000 305x150
Celková hmotnost	1350 kg	1350 kg	2000 kg
Pohotovostní hmotnost	300 kg	360 kg	380 kg
Užitečná hmotnost	1050 kg	990 kg	1620 kg
Počet náprav	1	2	2
Provedení	brzděný	brzděný	brzděný
Obsluha	ruční pumpa	ruční pumpa	ruční pumpa
Délka korby uvnitř (A)	251 cm	305 cm	305 cm
Šířka korby uvnitř (B)	150 cm	150 cm	150 cm
Výška nakládací plochy (C)	68 cm	66 cm	67 cm
Délka oje (D)	105 cm	105 cm	105 cm
Celková délka (E)	365 cm	419 cm	419 cm
Celková šíře (F)	159 cm	159 cm	159 cm
Celková výška (G)	98 cm	96 cm	97 cm
Výška bočnic (H)	30 cm	30 cm	30 cm
Rozměr kol	185/70R13	145/80R13	155/80R13

Příslušenství	**KLTB 1350 251x150**	**KLTT 1350 305x150**	**KLTT 2000 305x150**
Nízká plachta	v	v	v
Nasazovací bočnice (výška 30 cm)	v	v	v
Přední mříž (výška 75 cm)	v	v	v
Háčky pro upevnění sítě	v	v	v
Univerzální hliníkové nájezdy	v	v	v
Rezervní kolo s držákem	v	v	v
Tlumiče nápravy	v	v	v

Nízké nároky na údržbu, vysoký výkon

Všechny modely KLT jsou vybaveny nápravami, nájezdovou brzdou a osvětlením ve velmi dobré kvalitě. To v kombinaci s promyšleným designem zaručuje, že se budete ze svého modelu Anssems KLT těšit dlouhá léta.

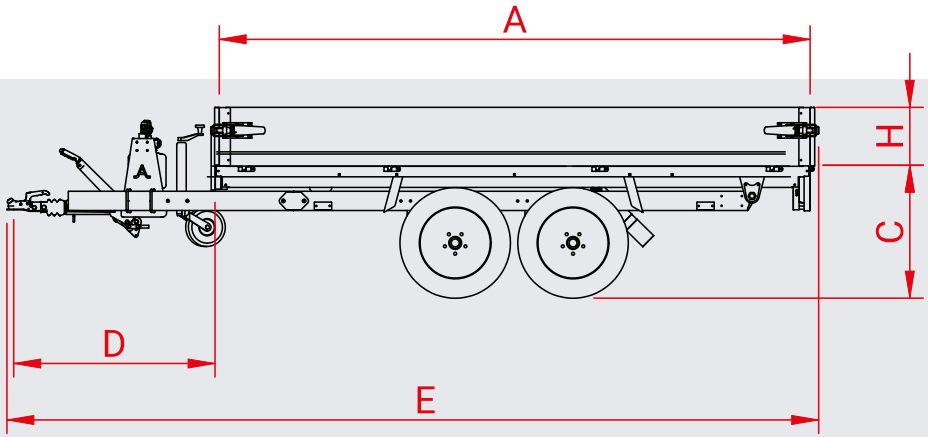

K LT

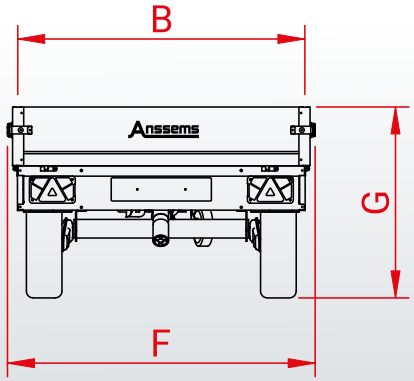

Naše kvalita má mnoho přívěsů...

Se značkami Anssems a Hulco vám skupina Anssems nabízí kompletní sortiment pro vaše dopravní řešení. Přívěsy Anssems se vyznačují spolehlivostí a odolností již od roku 1977. Bohaté standardní vybavení zajišťuje optimální uživatelský komfort. Vysoká kvalita je zaručena vlastním vývojem, inovacemi a automatizovanou výrobou. Z tohoto důvodu je společnost Anssems lídrem na evropském trhu.

A Nízká nakládací plocha **BSX**

A Nízká nakládací plocha **GT-O**

A Nízká nakládací plošina **GT-R**

A Vysoká nakládací plocha **ASX** (s nájezdovou rampou)

A Vysoká nakládací plocha **PSX**

H Vysoká nakládací plocha **PLT MEDAX**

A Vysoká nakládací plocha **PLT**

H Multitransportér **CARAX**

A Multitransportér **MSX-Basic / MSX**

A Přepravník strojů a vozidel **AMT**

A Přepravník strojů a vozidel **AMT-ECO**

A Třístranný sklápěč **KSX**

A Zadní sklápěč **KLT**

A Přívěsy s víkem **GT-HT/VT1**

A Skříňový přívěs **GT-VT2/VT3/VT4**

H Přepravník strojů **TERRAX**

H Přepravník strojů **TERRAX-Basic**

A Koňské přívěsy **PTH**

A Stavební přívěsy **PTS**

Široká nabídka příslušenství

Váš Anssems obchodník

PODLEŠÁK

www.podlesak.cz

Telefon: +420 602 132 040

PO-PÁ 8:30-12:00 13:00-16:00

Anssems

Die Anssems-Gruppe

Anssems Anhänger GmbH
Londoner Straße 15
D-48455 Bad Bentheim-Gildehaus

Anssems Aanhangwahens B.V.
Ericssonstraat 50
NL-5121 ML Rijen

Anssems Remorques Sari
Rue Pierre Brossolette
FR-58600 Garchizy

Hulco Trailers GmbH
Wiener Straße 34
D-48455 Bad Bentheim-Gildehaus